5

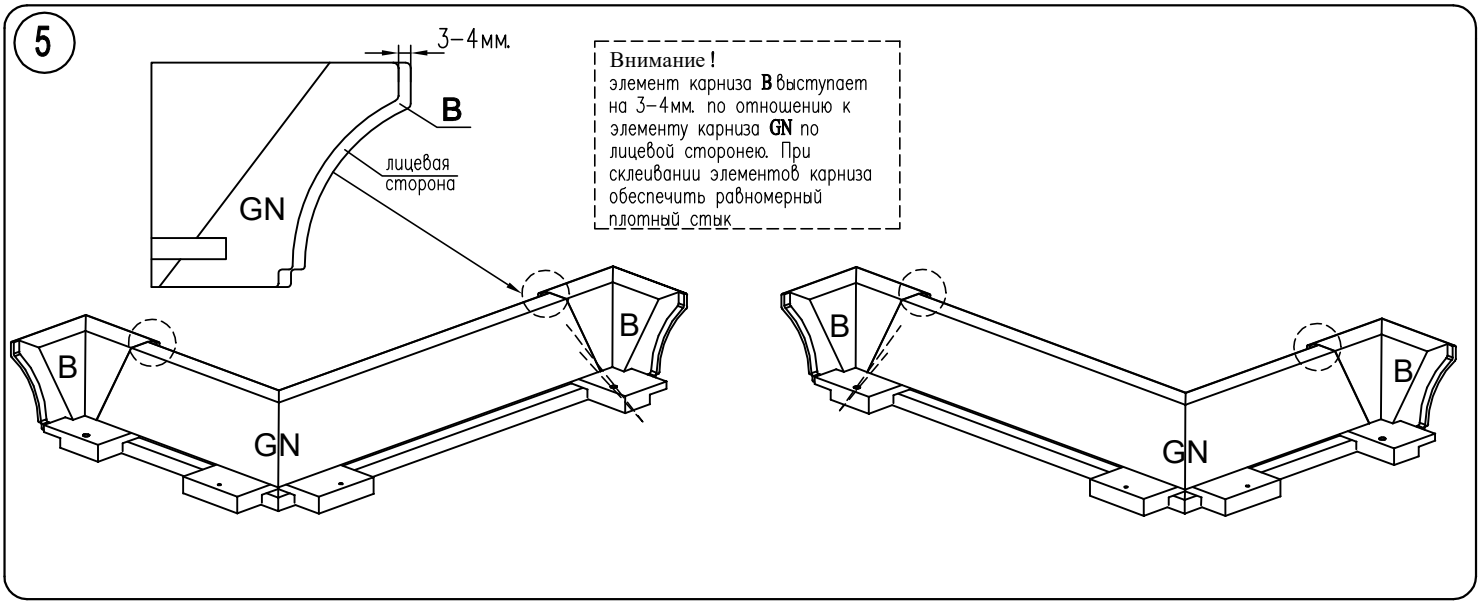

Внимание!
элемент карниза **B** выступает на 3–4мм. по отношению к элементу карниза **GN** по лицевой стороне. При склеивании элементов карниза обеспечить равномерный плотный стык

6

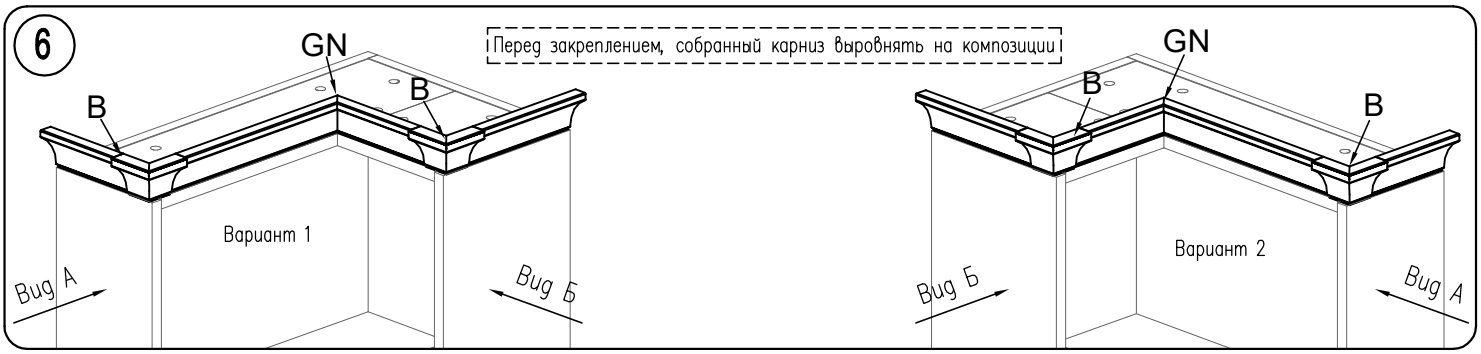

Перед закреплением, собранный карниз выровнять на композиции

Размеры для установки карниза
Вид А

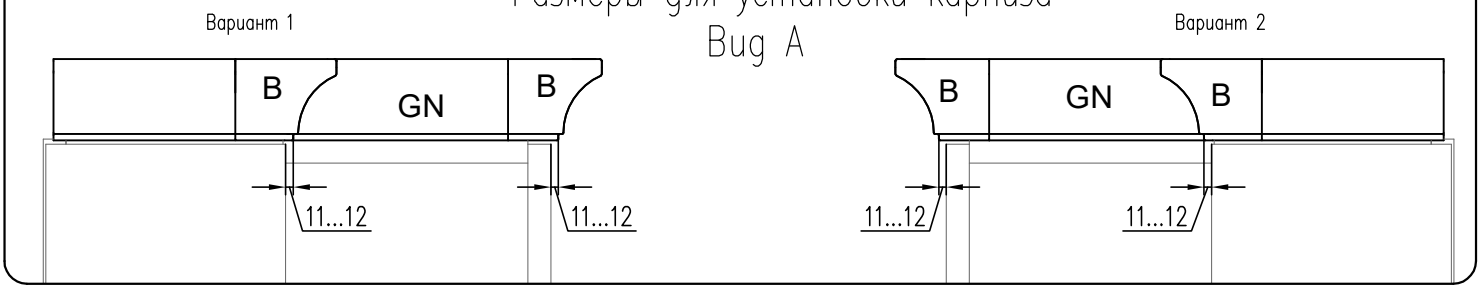

Размеры для установки карниза
Вид Б

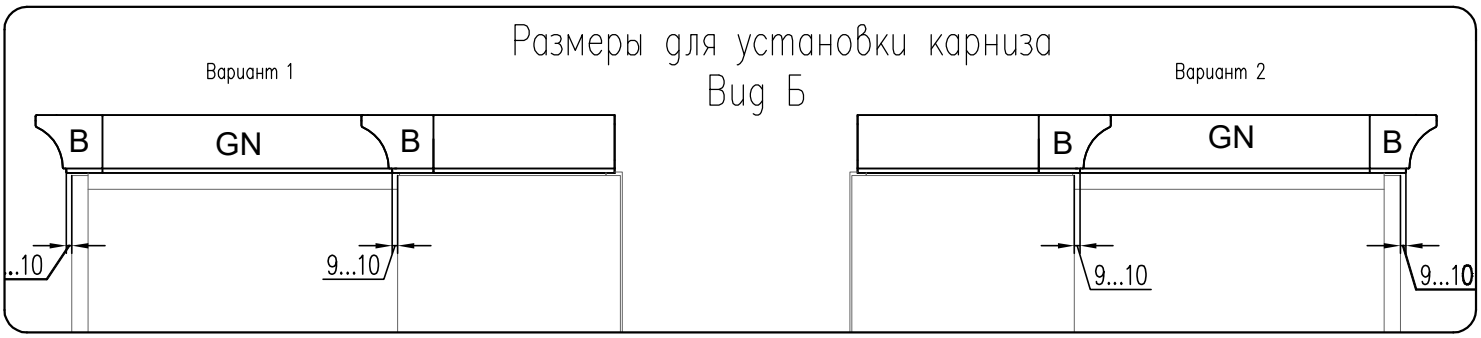
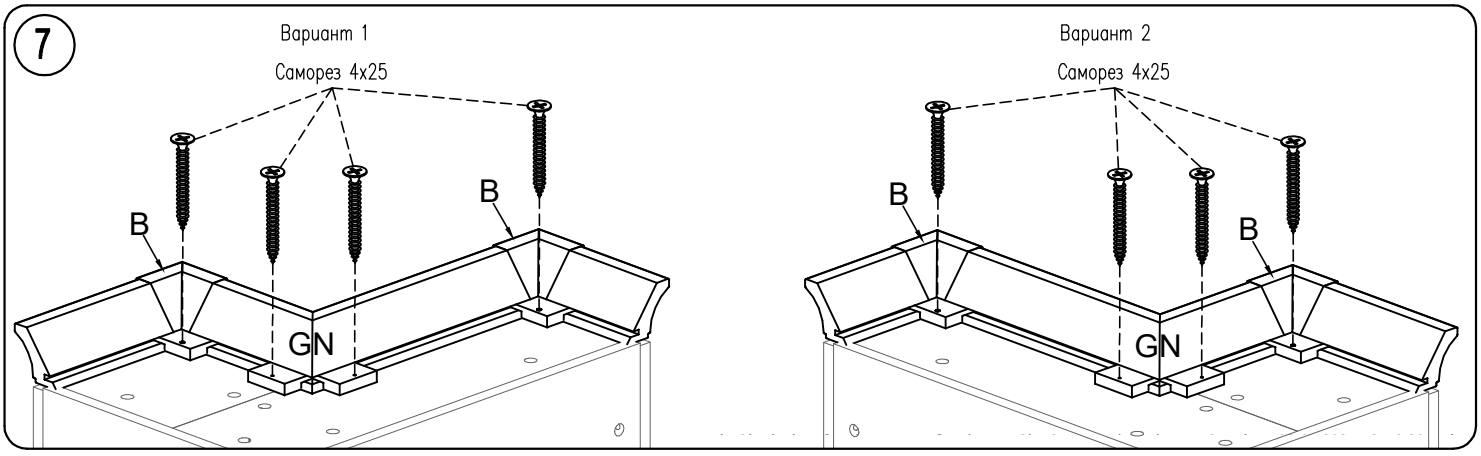
7